silmec.com
lavorazioni industriali italiane

MADE IN ITALY

SCHEDA PRODOTTO BACHECA PORTA AVVISI SB112

Bacheca porta avvisi SB1, di dimensioni 550 x 370 x 40 mm (formato DIN A3), composta da: fondo magnetico in lamiera zincata verniciata per il fissaggio degli avvisi; profilo speciale realizzato in alluminio con spigoli arrotondati; porta a battente in plexiglass trasparente (spessore 3 mm). La bacheca è dotata di serratura a cilindro di sicurezza con due chiavi numerate e da 8 magneti per il fissaggio dei documenti.

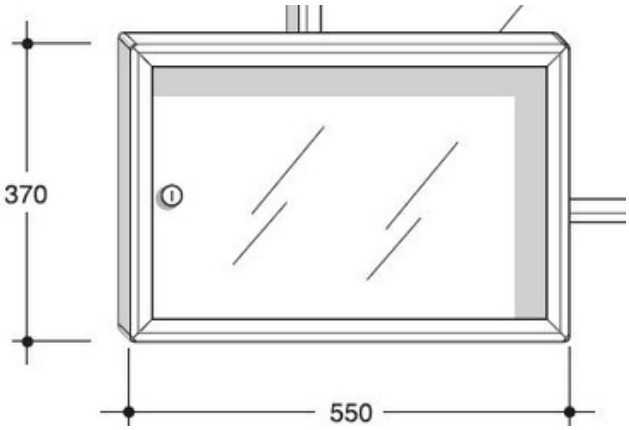

CODICI DISPONIBILI

Cod. 40-112.54	profilo in alluminio bronzo-oro, fondo in lamiera zincata verniciata verde
Cod. 40-112.84	profilo in alluminio grigio ferro, fondo in lamiera zincata verniciata grigio ferro
Cod. 40-112.9006	profilo in alluminio silver raggrinzito RAL 9006, fondo in lamiera zincata verniciata silver

RICAMBI

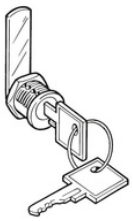

Cod. 90-020
Serratura a cilindro di sicurezza con due chiavi numerate(foro sulla lamiera diam. 15)

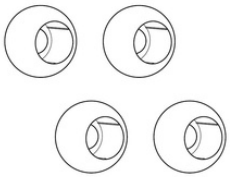

Cod. 40-904

Magneti verdi (confezione 4 pezzi)

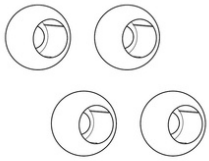

Cod. 40-906

Magneti argento (confezione 4 pezzi)

SILMEC SRL - Via San Martino, 3 - 31020 San Zenone degli Ezzelini (TV)
Tel: 0423/968611 - Fax 0423/968193 - info@silmec.com - **www.silmec.com**