silmec.com
lavorazioni industriali italiane

MADE IN ITALY

SCHEDA PRODOTTO CASSETTA S522 32-522

Cassetta postale OpenAir da appendere con impostazione frontale di dimensioni 404 x 293 x 168 mm. Rivestimento con mantello di alluminio preverniciato completo di profilo parapioggia. Dotata di imbuca lettere di dimensioni 335x30 mm protetta da portina oscillante verso l'esterno. Portanome di grandi dimensioni intercambiabile e serratura robusta situati nella parte frontale. Il telaio è in materiale plastico ignifugo, indeformabile e resistente ai raggi U.V.

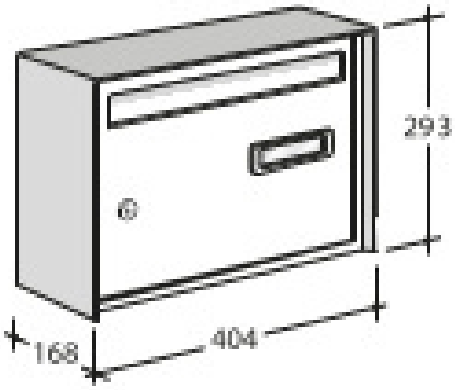

EN 13724 EURO NORM

CODICI DISPONIBILI

Cod. 32-522.72 in alluminio silver

RICAMBI

Cod. 39-030
Serratura robusta in ottone cromato a cilindro di sicurezza

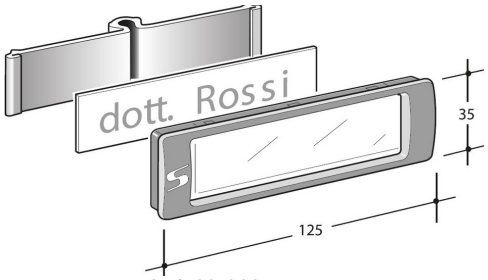

Cod. 90-028
Portanome composto da vetrino trasparente con cornice bianco misure 125x35 mm, targhetta in PVC bicolore B/N, adatta per incisione a pantografo misure 113x25 mm, sostegno etichetta ABS bianco misure 113x25 mm

SILMEC SRL - Via San Martino, 3 - 31020 San Zenone degli Ezzelini (TV)
Tel: 0423/968611 - Fax 0423/968193 - info@silmec.com - **www.silmec.com**